HK CSR 00 104 95

Шарнирная головка

Обновлено: 04.29.24

Характеристики

Область применения	сельскохозяйственные машины
Материал	Сталь C40

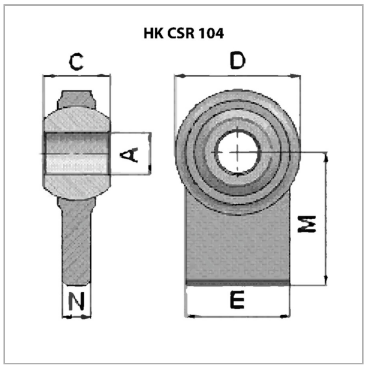

Информация о продукте

N	11 mm	**M**	60 mm
E	30 mm	**A**	16.2 mm
C	20 mm	**D**	46 mm

Несмотря на тщательную проверку, мы не может исключить ошибки, поэтому
мы не берем на себя ответственность за содержащуюся информаци

© hansa-flex.com.ua