HK CB 20 040 070

Букса поворотной опоры

Обновлено: 04.28.24

Характеристики

Материал	Сталь S355J0 (Fe510C)

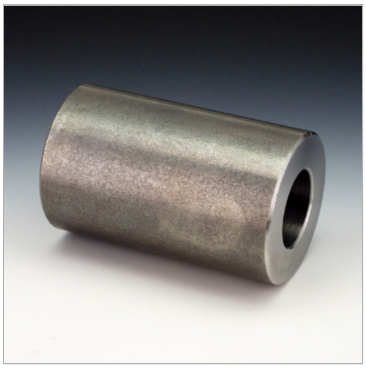

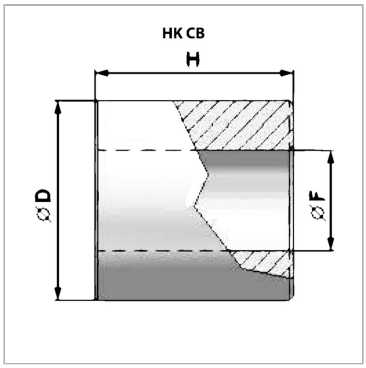

Информация о продукте

Ø D	40 mm	**Ø F**	20.3 mm
Ø F	20.3 mm	**H**	70 mm

Несмотря на тщательную проверку, мы не может исключить ошибки, поэтому
мы не берем на себя ответственность за содержащуюся информаци

© hansa-flex.com.ua