HK BSK 63

Гидравлический бак BSK (с очистным отверстием)

Обновлено: 04.28.24

Характеристики

Исполнение	с очистным отверстием и уплотнением
Материал	Уплотнение: БНК Сталь

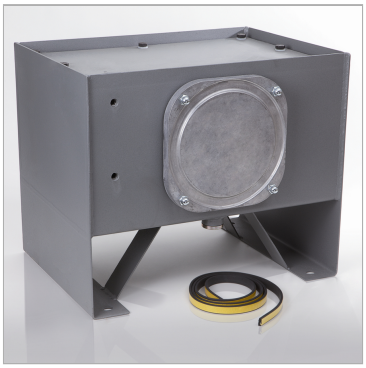

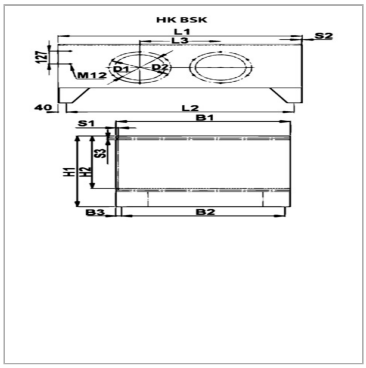

Информация о продукте

Полезный объем V [l]	59 l	**H1**	560 mm
Ø D2	324 mm	**B2**	315 mm
S1	3 mm	**B1**	375 mm
Ø D1	248 mm	**B3**	30 mm
H2	410 mm	**S2**	3 mm
L1	508 mm	**L2**	428 mm
H1	560 mm	**S3**	6 mm

Указания

до модели BG 200 с одним очистным отверстиемначиная с модели BG 250 с двумя очистными отверстиямиспускной винт G1"

Описание

Резервуары из высококачественной стали, с пескоструйной обработкой, загрунтованные внутри и снаружи высококачественной цинконаполненной краской, стойкой к гидравлическим маслам на минеральной основе. Все резервуары проходят 100%-ную проверку на герметичность.

Указание по заказу

Уплотнение Viton (фторированный каучук) для очистного отверстия поставляется по запросу.

Несмотря на тщательную проверку, мы не может исключить ошибки, поэтому
мы не берем на себя ответственность за содержащуюся информаци

© hansa-flex.com.ua