HK BSK 400

Гидравлический бак BSK (с очистным отверстием)

Обновлено: 04.28.24

Характеристики

Исполнение	с очистным отверстием и уплотнением
Материал	Уплотнение: БНК Сталь

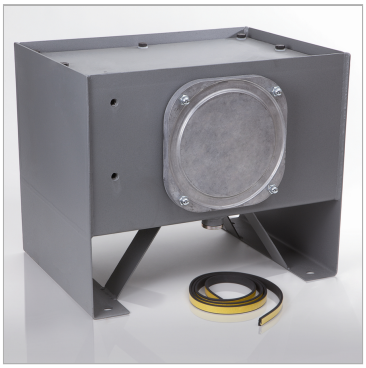

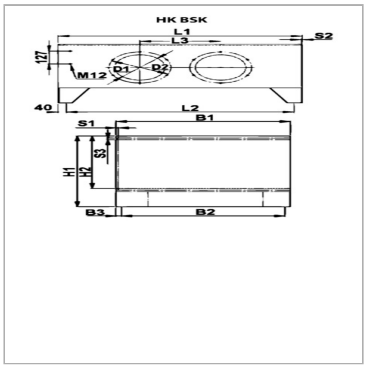

Информация о продукте

Полезный объем V [l]	375 l	**H1**	580 mm
S1	4 mm	**B2**	689 mm
Ø D2	324 mm	**B1**	749 mm
Ø D1	248 mm	**S2**	7 mm
L3	750 mm	**B3**	30 mm
H2	430 mm	**L2**	1434 mm
L1	1514 mm	**S3**	7 mm

Указания

до модели BG 200 с одним очистным отверстиемначиная с модели BG 250 с двумя очистными отверстиямиспускной винт G1"

Описание

Резервуары из высококачественной стали, с пескоструйной обработкой, загрунтованные внутри и снаружи высококачественной цинконаполненной краской, стойкой к гидравлическим маслам на минеральной основе. Все резервуары проходят 100%-ную проверку на герметичность.

Указание по заказу

Уплотнение Viton (фторированный каучук) для очистного отверстия поставляется по запросу.

Несмотря на тщательную проверку, мы не может исключить ошибки, поэтому
мы не берем на себя ответственность за содержащуюся информаци

© hansa-flex.com.ua