HK 9RS 04 D 23

Шестеренный делитель потока Размер 1 9RS 4-контурный

Обновлено: 04.29.24

Характеристики

Pressure difference	макс. 30 бар (между секциями)
Исполнение	с центральным клапаном выравнивания фаз наружный отвод слива Adjustment range DBV: 70-210 bar

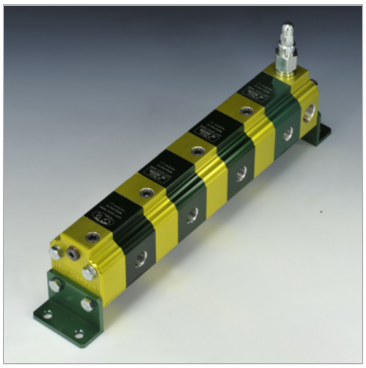

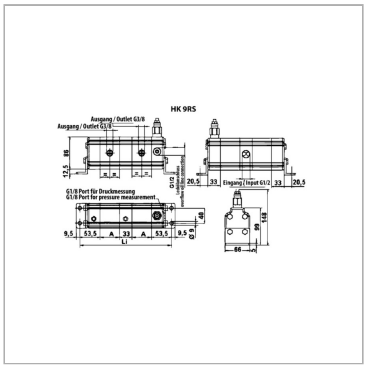

Информация о продукте

p2макс.	270 bar	**Расход на элемент min.**	3.5 l/min
p1макс.	220 bar	**Входной объем на секцию**	3.2 cm³
Расход на элемент макс.	19 l/min	**Li**	406 mm
Расход на элемент typ.	7 l/min	**A**	50 mm

p1: макс. рабочее давление

p2: макс. пиковое давление

Указания

При вводе установки в эксплуатацию первый пуск шестеренных делителей потока должен происходить без нагрузки.Графики и электрические схемы в качестве принципиальных схем действительны также для данного 4-контурного дозатора

Описание

Данные делители потока предназначены для питания четырех независимых гидравлических систем одним насосомПогрешность в разделении потока около 3 %одинаковая установка давления для всех контуровдиапазон настройки клапанов 70 - 210 бар, другие диапазоны настройки - по запросувозможно переоборудование на внутренний отвод слива - для этого в Т-образном фитинге извлечь внутренний винт с цилиндрической головкой и закрыть отверстие заглушкой G1/2" (перед переоборудованием обязательно проконсультируйтесь с изготовителем!)Расчет шестеренный делитель потока: qi = Q/z * 1000/nqi = объем двигателя/секция [см3]; Q = объемный расход на входе всего [л/мин]; z = количество секций; n = частота вращения [об/мин]

Дополнительная информация

Recommended speed: 1800 - 2000 rpm

Несмотря на тщательную проверку, мы не может исключить ошибки, поэтому
мы не берем на себя ответственность за содержащуюся информаци

© hansa-flex.com.ua