HK 9RD 02 02

Шестеренный делитель потока Размер 0 9RD 2-контурный

Обновлено: 04.28.24

Характеристики

Pressure difference	макс. 30 бар (между секциями)
Исполнение	без клапана выравнивания фаз внутренний отвод слива

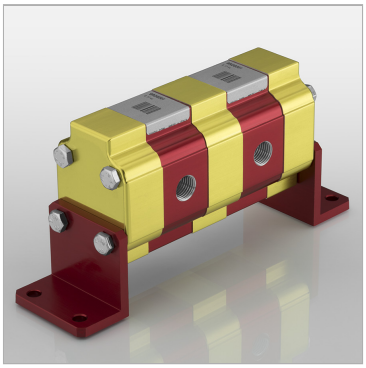

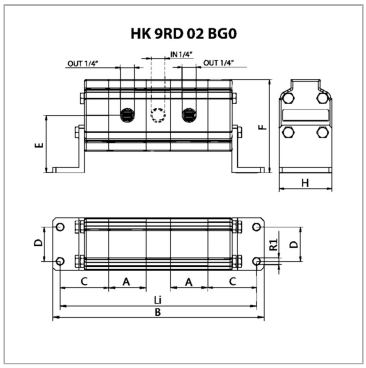

Информация о продукте

p1макс.	210 bar	**A**	29.9 mm
Расход на элемент макс.	1.8 l/min	**D**	32.5 mm
Расход на элемент typ.	0.7 l/min	**H**	50 mm
Расход на элемент min.	0.3 l/min	**F**	88.3 mm
Расход на элемент nom.	0.7 l/min	**Li**	174.8 mm
Входной объем на секцию	0.25 cm³	**B**	188.8 mm
C	46 mm	**E**	54.25 mm

p1: макс. рабочее давление

p2: макс. пиковое давление

Указания

При вводе установки в эксплуатацию первый пуск шестеренных делителей потока должен происходить без нагрузки.

Описание

Данные делители потока предназначены для питания двух независимых гидравлических систем одним насосомПогрешность в разделении потока около 3 %Расчет шестеренный делитель потока: qi = Q/z * 1000/nqi = объем двигателя/секция [см3]; Q = объемный расход на входе всего [л/мин]; z = количество секций; n = частота вращения [об/мин]

Несмотря на тщательную проверку, мы не может исключить ошибки, поэтому
мы не берем на себя ответственность за содержащуюся информаци

© hansa-flex.com.ua