HK 80 A4 B35 2-4 A

Электродвигатель B3/B5 230/400В

Обновлено: 04.29.24

Характеристики

Исполнение	Конструктивное исполнение B3/B5 съемные опоры
Температура окружающей среды	от -20 °C до +40 °C
Степень защиты	IP 55
Материал	Корпус: алюминий

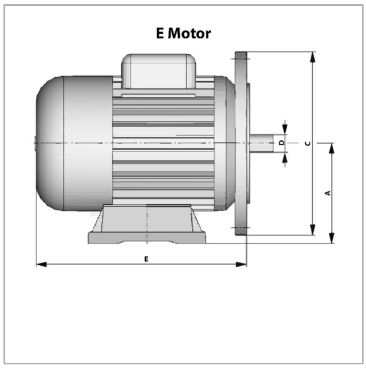

Информация о продукте

P 60 Hz	0.66 kW	**LF 50 Гц**	0.74
n 60 Hz	1680 r/min	**E**	255 mm
P 50 Hz	0.55 kW	**A**	80 mm
n 50 Hz	1380 r/min	**Ø D вала**	19 mm
I 50 Гц	1.58 A	**Ø C**	200 mm

P 60 Гц = номинальная мощность при 400 В/60 Гц

n 50 Гц = номинальная частота вращения при 400 В/50 Гц

n 60 Гц = номинальная частота вращения при 400 В/60 Гц

I 50 Гц = номинальный ток при 400 В/50 Гц

LF 50 Гц = коэффициент мощности косинус фи при 50 Гц

Описание

Самоохлаждаемые электродвигатели с короткозамкнутым ротором4-полюсн.Многодиапазонное напряжение переменный ток 220-240 В / 380-420 В при 50 Гц и 220-280 В / 380-480 В при 60 Гц

Несмотря на тщательную проверку, мы не может исключить ошибки, поэтому
мы не берем на себя ответственность за содержащуюся информаци

© hansa-flex.com.ua