HK 64EJ K101 S6 520

Реле уровня и температуры HK 64EJ

Обновлено: 04.28.24

Характеристики

Рабочая температура макс.	80 °C
Рабочее давление	макс. 1 бар
Подключение к электросети	Приборный штекер S6 DIN EN 175201-804
Материал	поплавок SK 601 - твердый полиуретан трубка реле - латунь Фланец - полиамид
Соединение	Окружность центров отверстий Ø 73 мм

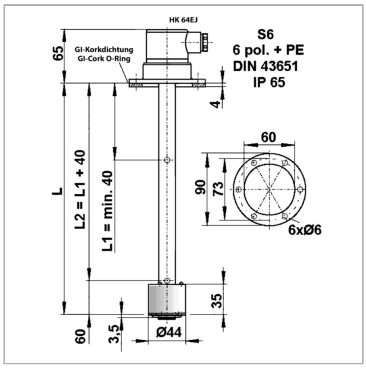

Информация о продукте

L	520 mm

L	520 mm

Указания

Базовый блок состоит из:реле уровня для установки на баки с поплавком и штекером S61x регулируемый контакт уровня K101-зеленый, установлен в качестве размыкающего контактаУстановка и сборка должны выполняться только квалифицированным персоналом. Контакты для измерения уровня или температурные датчики должны соединяться с платой чистыми и свободными от масла.Для безупречной работы температурных датчиков важно, чтобы они прилегали к днищу погружной трубы без воздушного зазора. Следует убедиться, что плата вставлена в погружную трубу до упора и была зафиксирована.

Описание

свободно комбинируемый узел для реле уровня и температурыбеспроводные, регулируемые контакты для измерения уровнявозможен монтаж в качестве размыкающих и замыкающих контактовлегко дооборудуются для контроля температурыбистабильный (с двумя устойчивыми положениями) = только один поплавок с высокой динамикойне требует техобслуживанияплотность жидкости мин. 0,8 кг/дм3

Комплект поставки

вкл. уплотнение и комплект винтоввкл. штекер

Несмотря на тщательную проверку, мы не может исключить ошибки, поэтому
мы не берем на себя ответственность за содержащуюся информаци

© hansa-flex.com.ua