HK 315S4 B35 4-6 IE3

Электродвигатель B3/B5 400/690В IE3

Обновлено: 04.29.24

Характеристики

Исполнение	Конструктивное исполнение B3/B5 съемные опоры Несъемные опоры (начиная с HK160M4 ***)
Температура окружающей среды	от -20 °C до +40 °C
Степень защиты	IP 55
Материал	Корпус: алюминий Housing: Grey cast iron (from HK180L4***)

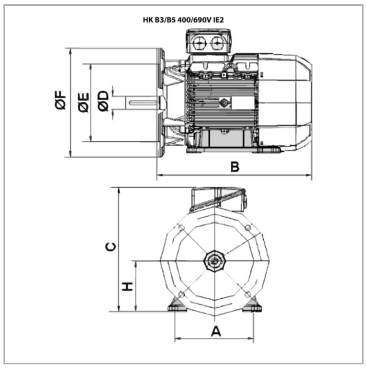

Информация о продукте

P 60 Hz	127 kW	**IA/IN**	7
n 60 Hz	1782 r/min	**η (IE3) %**	95
P 50 Hz	110 kW	**C**	855 mm
n 50 Hz	1485 r/min	**B**	1220 mm
I 50 Гц	187 A	**Ø D вала**	80 mm
LF 50 Гц	0.89	**Ø E**	550 mm
IA/IN	7	**Ø F**	660 mm

P 50 Гц = номинальная мощность при 400 V/50 Гц

P 60 Гц = номинальная мощность при 400 V/60 Гц

n 50 Гц = номинальная частота вращения при 400 V/50 Гц

n 60 Гц = номинальная частота вращения при 400 V/60 Гц

I 50 Гц = номинальный ток при 400 В/50 Гц

LF 50 Гц = коэффициент мощности косинус фи при 50 Гц

η (IE3) = КПД согласно IE3 в % (при полной нагрузке)

Указания

Achtung! Maß „B“ kann je nach Ausführung geringfügig länger ausfallen.

Описание

Самоохлаждаемые экономичные электродвигатели с короткозамкнутым роторомрасчетное напряжение 400/690В 50Гц, 460В 60Гц; 4-полюсн.допуск по напряжению +- 5%при мощности от 11 кВт вкл. термозащиту (терморезистор с положительным температурным коэффициентом PTC)All motors incl. temperature protection (PTC thermistor)

Несмотря на тщательную проверку, мы не может исключить ошибки, поэтому
мы не берем на себя ответственность за содержащуюся информаци

© hansa-flex.com.ua