HK 2P 57 42 FSRA

Шестеренный насос Размер 2 FSRA

Обновлено: 05.04.24

Характеристики

Исполнение	gear pump BG 2, German Standard
Окружность центров отверстий на напорной стороне	35 / M6
Окружность центров отверстий на стороне всасывания	40 / M6
Материал	Корпус: алюминий Передний фланец, торцевая крышка: Алюминий

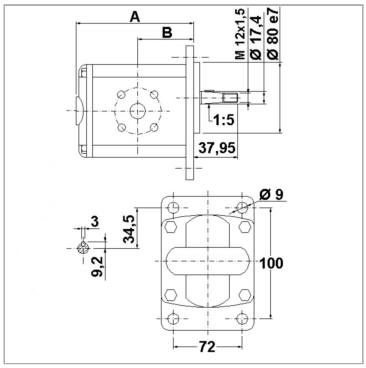

Информация о продукте

p2макс.	190 bar	**Направление вращения**	правовращающий
VFU	26.2 cm³	**B**	55 mm
p1макс.	170 bar	**Частота вращения min.**	700 r/min
p3макс.	210 bar	**A**	124.7 mm
Направление вращения	правовращающий	**Частота вращения макс.**	3000 r/min

VFU = рабочий объем за об

p1 = постоянное давление

p2 = рабочее давление

p3 = предельное давление

Указания

Anzugsdrehmoment der Befestigungsmutter auf der Welle: 40 Nm

Описание

Немецкий стандартный насос – посадочный размер 100 x 72 – Ø 80 – конический вал 1:5 – фланцевое соединение

Указание по заказу

Другие модификации насосов поставляются по запросу

Несмотря на тщательную проверку, мы не может исключить ошибки, поэтому
мы не берем на себя ответственность за содержащуюся информаци

© hansa-flex.com.ua