HK 2P 41 02 EBBA

Шестеренный насос Размер 2 EBBA / ECBA

Обновлено: 04.27.24

Характеристики

Исполнение	for gear pump BG 2, European Standard
Резьба на стороне всасывания	G 1/2" при рабочем объеме до 10,8 куб. см/об. G 3/4" при рабочем объеме от 14,4 куб. см/об.
Резьба на напорной стороне	G 1/2"
Материал	Корпус: алюминий Передний фланец, торцевая крышка: Алюминий

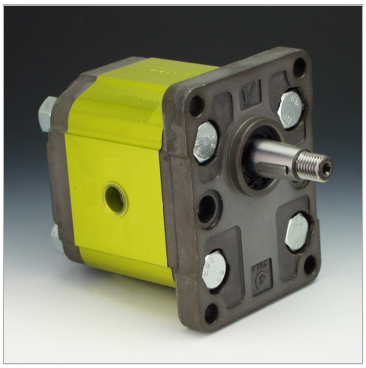

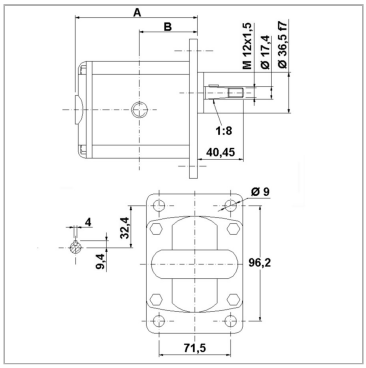

Информация о продукте

p2макс.	280 bar	**Направление вращения**	правовращающий
p1макс.	260 bar	**B**	41.7 mm
VFU	4.2 cm³	**A**	87.2 mm
p3макс.	300 bar	**Частота вращения min.**	700 r/min
Направление вращения	правовращающий	**Частота вращения макс.**	3500 r/min

VFU = рабочий объем за об

p1 = постоянное давление

p2 = рабочее давление

p3 = предельное давление

Указания

Anzugsdrehmoment der Befestigungsmutter auf der Welle: 40 Nm

Описание

Европейский стандартный насос – посадочный размер 96,2 x 71,5 – Ø 36,5 – конический вал 1:8 – резьбовое соединение

Указание по заказу

Другие модификации насосов поставляются по запросу

Несмотря на тщательную проверку, мы не может исключить ошибки, поэтому мы не берем на себя ответственность за содержащуюся информаци

© hansa-flex.com.ua