HK 1P 16 01 FIIA

Шестеренный насос, размер 1 FIIA

Обновлено: 04.29.24

Характеристики

Исполнение	gear pump BG 1, European Standard
Окружность центров отверстий на напорной стороне	30 / M6
Окружность центров отверстий на стороне всасывания	30 / M6
Материал	Корпус: алюминий Передний фланец, торцевая крышка: Алюминий

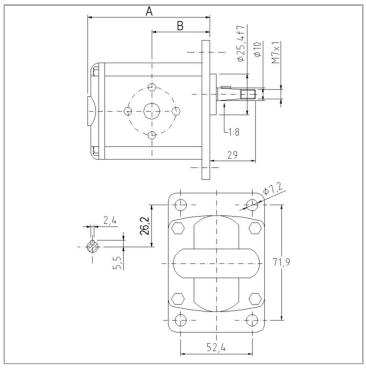

Информация о продукте

p2макс.	260 bar	**Направление вращения**	левовращающий
p1макс.	240 bar	**B**	37.3 mm
VFU	0.91 cm³	**Частота вращения min.**	700 r/min
p3макс.	280 bar	**A**	77.1 mm
Направление вращения	левовращающий	**Частота вращения макс.**	6000 r/min

VFU = рабочий объем за об

p1 = постоянное давление

p2 = рабочее давление

p3 = предельное давление

Указания

Anzugsdrehmoment der Befestigungsmutter auf der Welle: 11,5 Nm

Описание

Европейский стандартный насос – посадочный размер 71,9 x 52,4 – Ø 25,4 – конический вал 1:8 – фланцевое соединение

Указание по заказу

Другие модификации насосов поставляются по запросу

Несмотря на тщательную проверку, мы не может исключить ошибки, поэтому
мы не берем на себя ответственность за содержащуюся информаци

© hansa-flex.com.ua