HK 094 AXIAL 1/2

Патрубок подачи масла аксиальный

Обновлено: 04.29.24

Характеристики

Материал	Сталь S355J0 (Fe510C)
Применение	продольный патрубок подачи масла для гидравлических цилиндров

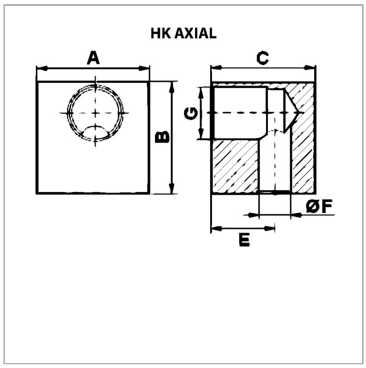

Информация о продукте

C	40 mm	**G**	G 1/2"
E	24.5 mm	**A**	35 mm
B	35 mm	**Ø F**	12 mm

Несмотря на тщательную проверку, мы не может исключить ошибки, поэтому
мы не берем на себя ответственность за содержащуюся информаци

© hansa-flex.com.ua