HK 093 AXIAL

Патрубок подачи масла аксиальный

Обновлено: 04.29.24

Характеристики

Материал	Сталь S355J0 (Fe510C)
Применение	продольный патрубок подачи масла для гидравлических цилиндров

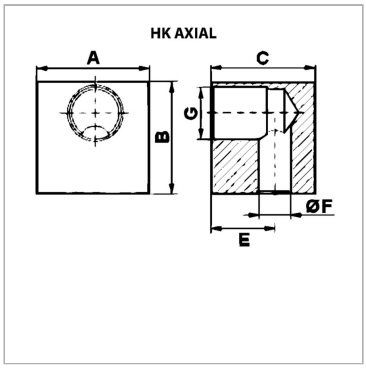

Информация о продукте

C	30 mm	**A**	30 mm
E	15 mm	**G**	G 3/8"
B	30 mm	**Ø F**	8 mm

Несмотря на тщательную проверку, мы не может исключить ошибки, поэтому
мы не берем на себя ответственность за содержащуюся информаци

© hansa-flex.com.ua