HFM MMD 1/4

Измерительное соединение, серия M16 x 2

Обновлено: 04.29.24

Характеристики

Модель	Непосредственные соединения для манометра
Форма уплотнения 1	Уплотнение кольцом круглого сечения
Соединение 1	Внутренняя резьба BSP, цилиндрическая
Соединение 2	Метрическая гаечная резьба M 16 x 2
Температура min.	-20 °C
Температура макс.	100 °C
Материал	Сталь
Защита поверхности	Гальваническое покрытие

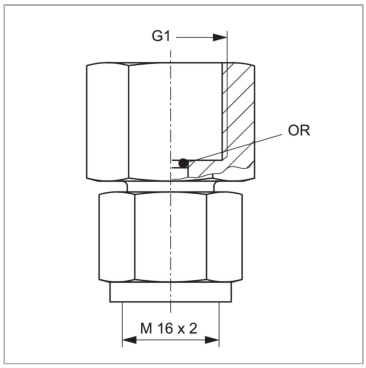

Информация о продукте

G1	G 1/4" -19
Кольцо круглого сечения	5,0 x 1,5

Кольцо круглого сечения	5,0 x 1,5
Макс. рабочее давление	630 bar

Комплект поставки

с кольцом круглого сечения

Несмотря на тщательную проверку, мы не может исключить ошибки, поэтому
мы не берем на себя ответственность за содержащуюся информаци

© hansa-flex.com.ua