HFM MK 16-1.5-12

Измерительное соединение, серия S12,65 x 1,5

Обновлено: 04.29.24

Характеристики

Модель	Ввертный штуцер с измерительным соединением
Форма уплотнения 1	Форма B
Соединение 1	Метрическая наружная резьба, цилиндрическая
Соединение 2	Измерительное соединение S 12,65 x 1,5
Температура min.	-25 °C
Температура макс.	100 °C
Материал	Сталь
Защита поверхности	Гальваническое покрытие

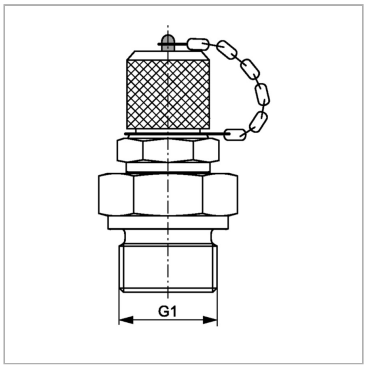

Информация о продукте

G1	M 16 x 1.5	**Макс. рабочее давление**	630 bar

Комплект поставки

С колпачком

Несмотря на тщательную проверку, мы не может исключить ошибки, поэтому
мы не берем на себя ответственность за содержащуюся информаци

© hansa-flex.com.ua