G HR 02 VA

Ввертный штуцер

Обновлено: 04.29.24

Характеристики

Конструкция	прямые
Модель	Ввертный штуцер
Форма уплотнения 1	Плоское уплотнение + форма B
Соединение 1	Наружная резьба BSP, цилиндрическая
Форма уплотнения 2	Плоское уплотнение + форма B
Соединение 2	Наружная резьба BSP, цилиндрическая
Материал	нержавеющая сталь

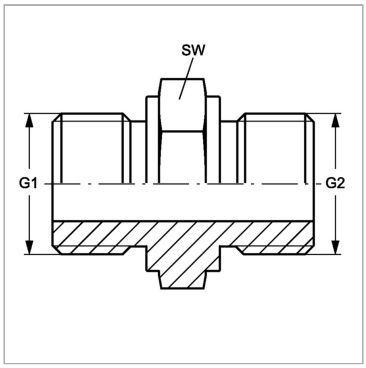

Информация о продукте

G1 + G2	G 1/8" -28	**SW**	14 mm

SW = размер под ключ

Несмотря на тщательную проверку, мы не может исключить ошибки, поэтому
мы не берем на себя ответственность за содержащуюся информаци

© hansa-flex.com.ua