G HJOF 08 HJOF 10

Соединительный штуцер

Обновлено: 04.28.24

Характеристики

Конструкция	прямые
Модель	Соединительный штуцер
Форма уплотнения 1	Плоское уплотнение с кольцом круглого сечения
Соединение 1	Наружная резьба ORFS
Форма уплотнения 2	Плоское уплотнение с кольцом круглого сечения
Соединение 2	Наружная резьба ORFS
Материал	Сталь
Защита поверхности	Гальваническое покрытие

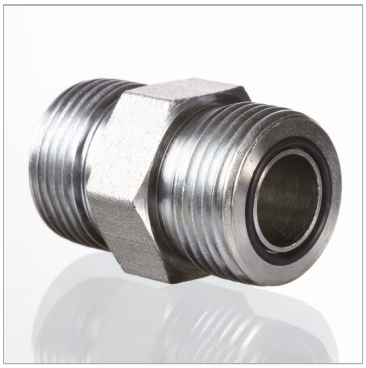

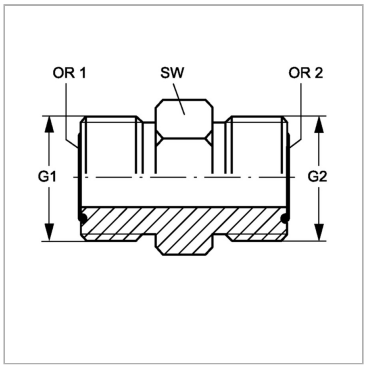

Информация о продукте

G1	13/16" -16 UN	**SW**	27 mm
G2	1" -14 UNS	**OR2**	15,60 x 1,78
SW	27 mm	**OR1**	12,42 x 1,78

SW = размер под ключ

Несмотря на тщательную проверку, мы не может исключить ошибки, поэтому
мы не берем на себя ответственность за содержащуюся информаци

© hansa-flex.com.ua