GGF 20 IR

SAE counter flange fitting

Обновлено: 04.29.24

Характеристики

Модель	SAE-Gegenflansch-Verschraubung
Конструкция	прямые
Норма	SAE J 518 C ISO 6162
Крепление	Внутренняя резьба для метрических винтов
Материал	S355J2G3 (ST52.3)
Защита поверхности	Смазка черным маслом

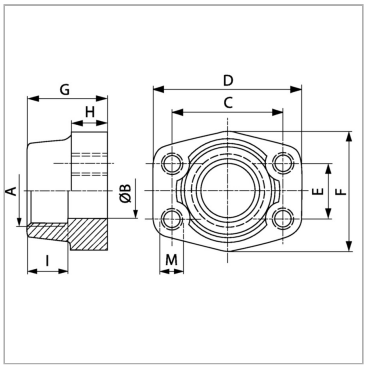

Информация о продукте

Серия давления	3000 PSI	**C**	47.6 mm
Типоразмер	3/4"	**I**	19 mm
A	G 3/4" -14	**G**	36 mm
Ø B	19 mm	**D**	65 mm
PB	350 bar	**H**	18 mm
M метр.	M 10	**F**	50 mm
C	47.6 mm	**E**	22.2 mm

Несмотря на тщательную проверку, мы не может исключить ошибки, поэтому
мы не берем на себя ответственность за содержащуюся информаци

© hansa-flex.com.ua