GFS 405 N 1 1/4

Ввертный контрфланец SAE, NPT

Обновлено: 05.06.24

Характеристики

Модель	Ввертный контрфланец SAE
Конструкция	прямые
Норма	SAE J 518 C ISO 6162
Крепление	Внутренняя резьба для метрических винтов
Материал	S355J2G3 (ST52.3)
Защита поверхности	Смазка черным маслом

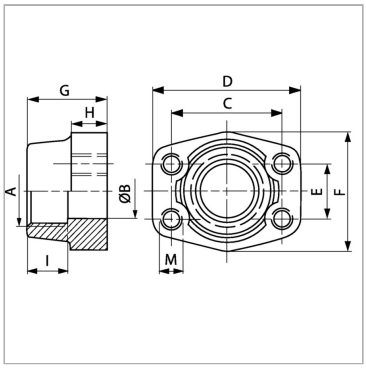

Информация о продукте

Серия давления	6000 PSI	**C**	79.4 mm
Типоразмер	1.1/2"	**G**	50 mm
A	M 6 x 1 K	**I**	28 mm
Ø B	32 mm	**D**	112 mm
PB	400 bar	**H**	30 mm
M метр.	M 16	**F**	94 mm
C	79.4 mm	**E**	36.5 mm

PB = макс. Рабочее давление (бар)

Указания

Указанное максимальное рабочее давление относится к фланцу! Фактическое рабочее давление определяется трубой (толщиной стенок) и ее качеством!

Комплект поставки

Только фланец

Несмотря на тщательную проверку, мы не может исключить ошибки, поэтому
мы не берем на себя ответственность за содержащуюся информаци

© hansa-flex.com.ua