# GF 55 LK S 20 250

## Соединение для насоса (4 отверстия)

Обновлено: 04.28.24

### Характеристики

| | |
|---|---|
| **Модель** | Соединение для насоса (4 отверстия) |
| **Конструкция** | прямые |
| **Норма** | ISO 8434-1 |
| **Крепление** | С комплектом метрических винтов |
| **Материал** | A 105 |
| **Защита поверхности** | Гальваническое покрытие |

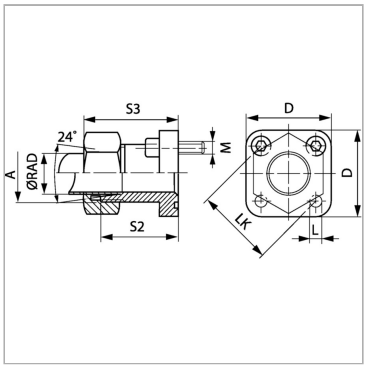


### Информация о продукте

| | | | |
|---|---|---|---|
| **Ø RAD** | 20 mm | **D** | 55 mm |
| **Серия** | S | **L** | 8.4 mm |
| **Давление PB** | 250 bar | **S2** | 29.5 mm |
| **LK** | 55 mm | **S3** | 51 mm |
| **Ø B** | 14 mm | **Винты** | (4x) M 8 x 25 |
| **A** | M 30 x 2 | **Кольцо круглого сечения** | 32,0 x 2,5 |

*Серия: LL = очень легкая; L = легкая; S = тяжелая*

*Ø RAD = наружный диаметр трубы*

*PB = макс. Рабочее давление (бар)*

*LK = диаметр центров отверстий*

### Указания

Указанное максимальное рабочее давление относится к фланцу! Фактическое рабочее давление определяется трубой (толщиной стенок) и ее качеством!

### Комплект поставки

С комплектом метрических винтов и кольцом круглого сечения

Несмотря на тщательную проверку, мы не может исключить ошибки, поэтому
мы не берем на себя ответственность за содержащуюся информаци



© hansa-flex.com.ua