GF 40 LK L 18 100

Соединение для насоса (4 отверстия)

Обновлено: 04.28.24

Характеристики

Модель	Соединение для насоса (4 отверстия)
Конструкция	прямые
Норма	ISO 8434-1
Крепление	С комплектом метрических винтов
Материал	A 105
Защита поверхности	Гальваническое покрытие

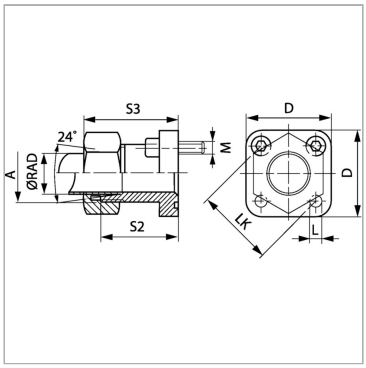

Информация о продукте

Ø RAD	18 mm	**D**	42 mm
Серия	L	**L**	6.4 mm
Давление PB	100 bar	**S2**	27.5 mm
LK	40 mm	**S3**	44 mm
Ø B	16 mm	**Винты**	(4x) M 6 x 22
A	M 26 x 1,5	**Кольцо круглого сечения**	26,0 x 2,5

Серия: LL = очень легкая; L = легкая; S = тяжелая

Ø RAD = наружный диаметр трубы

PB = макс. Рабочее давление (бар)

LK = диаметр центров отверстий

Указания

Указанное максимальное рабочее давление относится к фланцу! Фактическое рабочее давление определяется трубой (толщиной стенок) и ее качеством!

Комплект поставки

С комплектом метрических винтов и кольцом круглого сечения

Несмотря на тщательную проверку, мы не может исключить ошибки, поэтому
мы не берем на себя ответственность за содержащуюся информаци

© hansa-flex.com.ua