GE HN 20 AB VA

Ввертный штуцер

Обновлено: 04.29.24

Характеристики

Конструкция	прямые
Модель	Ввертный штуцер
Форма уплотнения 1	Резьбовое уплотнение
Соединение 1	Наружная резьба NPT
Форма уплотнения 2	Внутренний конус 60°
Соединение 2	Гаечная резьба BSP
Материал	нержавеющая сталь

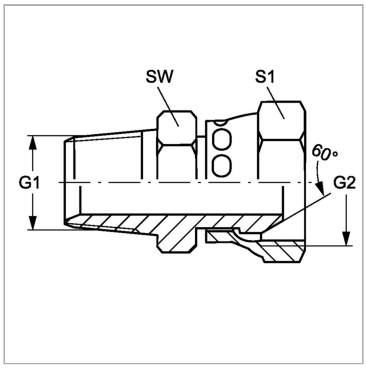

Информация о продукте

G1	1.1/4" -11.5 NPT	**SW**	46 mm
G2	G 1.1/4" -11	**S1**	50

SW, S1, S2, S3 = размер под ключ

Несмотря на тщательную проверку, мы не может исключить ошибки, поэтому
мы не берем на себя ответственность за содержащуюся информаци

© hansa-flex.com.ua