GB 10 HL

Соединитель, с кольцевым наконечником

Обновлено: 04.28.24

Характеристики

Конструкция	прямые
Модель	Соединитель, резьбовая часть с круглой резьбой
Соединение 1	Проушина метрическая
Форма уплотнения 2	Внутренний конус 24°
Соединение 2	Метрическая наружная резьба, цилиндрическая
Материал	Сталь
Защита поверхности	Гальваническое покрытие

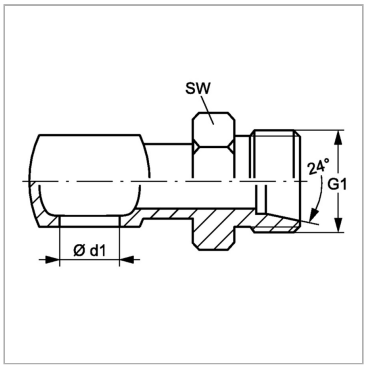

Информация о продукте

G1	M 18 x 1,5	**Ø d1**	16 mm
Наружный Ø трубы	12 mm	**Для полого винта**	M 16
Ø d1	16 mm	**SW**	19 mm

SW = размер под ключ

Несмотря на тщательную проверку, мы не может исключить ошибки, поэтому
мы не берем на себя ответственность за содержащуюся информаци

© hansa-flex.com.ua