GAR NW 10 HF

Навинчиваемое резьбовое соединение, франц. серия

Обновлено: 04.29.24

Характеристики

Форма уплотнения 1	Плоское уплотнение
Соединение 1	Внутренняя резьба BSP, цилиндрическая
Форма уплотнения 2	Внутренний конус 24°
Соединение 2	Метрическая наружная резьба, цилиндрическая
Конструкция	прямые
Модель	Навинчиваемое резьбовое соединение
Дополнение к модели	Французская серия
Материал	Сталь
Защита поверхности	Гальваническое покрытие

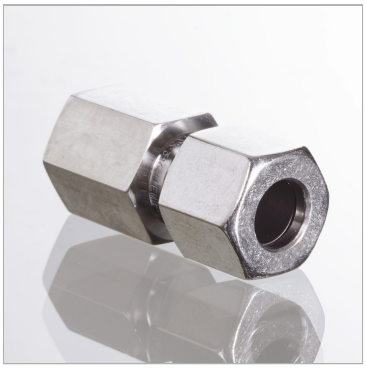

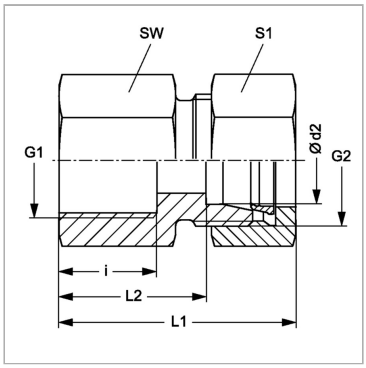

Информация о продукте

Рабочее давление, бар	PN 400	**Наружный Ø трубы**	13.25 mm
Ø d2	13.25 mm	**SW**	22 mm
i	12 mm	**L2**	19 mm
G2	M 20 x 1,5	**L1**	41.5 mm
G1	G 3/8" -19	**S1**	27

Серия: LL = очень легкая; L = легкая; S = тяжелая

PN = Номинальное давление (бар)

Ø d2 = наружный диаметр трубы

SW, S1, S2, S3 = размер под ключ

Указания

Указания по монтажу, установке, нагрузке давлением и допустимым рабочим температурам представлены в технической информации для резьбовых трубных соединений.

Комплект поставки

Штуцер с накидной гайкой и режущим кольцом

Несмотря на тщательную проверку, мы не может исключить ошибки, поэтому мы не берем на себя ответственность за содержащуюся информаци

© hansa-flex.com.ua