# GAR NW 08 HL MG

## Навинчиваемое резьбовое соединение

Обновлено: 05.09.24

### Характеристики

| | |
|---|---|
| **Соединение 1** | Внутренняя резьба BSP, цилиндрическая |
| **Форма уплотнения 1** | Форма A |
| **Форма уплотнения 2** | Внутренний конус 24° |
| **Соединение 2** | Метрическая наружная резьба, цилиндрическая |
| **Модель** | Навинчиваемое резьбовое соединение |
| **Конструкция** | прямые |
| **Норма** | DIN 2353<br>ISO 8434-1 |
| **Материал** | Латунь |

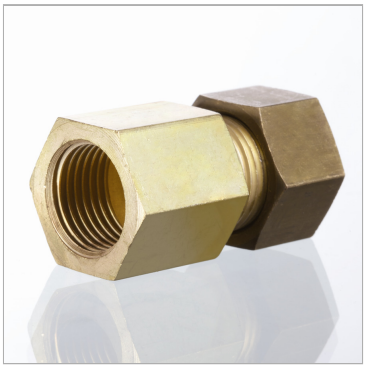

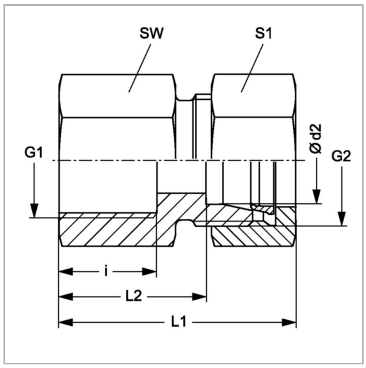


### Информация о продукте

| | | | |
|---|---|---|---|
| **Ø d2** | 10 mm | **G1** | G 1/4" -19 |
| **Серия** | L | **Наружный Ø трубы** | 10 mm |
| **Рабочее давление, бар** | PN 200 | **SW** | 19 mm |
| **i** | 17 mm | **L2** | 25 mm |
| **G2** | M 16 x 1,5 | **L1** | 40 mm |
| **G1** | G 1/4" -19 | **S1** | 19 |

*Серия: LL = очень легкая; L = легкая; S = тяжелая*

*PN = Номинальное давление (бар)*

*Ø d2 = наружный диаметр трубы*

*SW, S1, S2, S3 = размер под ключ*

### Указания

Указания по монтажу, установке, нагрузке давлением и допустимым рабочим температурам представлены в технической информации для резьбовых трубных соединений.

### Комплект поставки

Штуцер с накидной гайкой и режущим кольцом

Несмотря на тщательную проверку, мы не может исключить ошибки, поэтому
мы не берем на себя ответственность за содержащуюся информаци



© hansa-flex.com.ua