# G AJ 32 HJ 24

## Соединители

Обновлено: 04.27.24

### Характеристики

| | |
|---|---|
| **Конструкция** | прямые |
| **Модель** | Соединители |
| **Форма уплотнения 1** | Внутренний конус 74° |
| **Соединение 1** | Гаечная резьба UN/UNF |
| **Форма уплотнения 2** | Наружный конус 74° |
| **Соединение 2** | Наружная резьба UN/UNF |
| **Материал** | Сталь |
| **Защита поверхности** | Гальваническое покрытие |

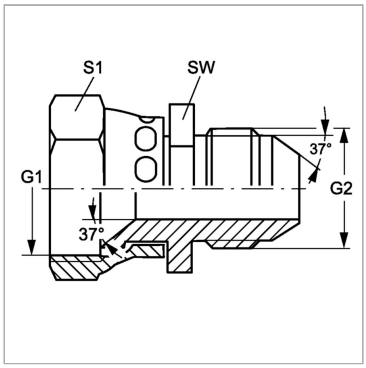


### Информация о продукте

| | | | |
|---|---|---|---|
| **G1** | 2.1/2" -12 UN | **SW** | 65 mm |
| **G2** | 1.7/8" -12 UN | **S1** | 70 |

*SW, S1, S2, S3 = размер под ключ*

Несмотря на тщательную проверку, мы не может исключить ошибки, поэтому
мы не берем на себя ответственность за содержащуюся информаци



© hansa-flex.com.ua