GA 20 28-5

Скребковая манжета, GA

Обновлено: 05.01.24

Характеристики

Модель	Скребковая манжета
Скорость скольжения макс.	0.5 m/s
Температура макс.	100 °C
Температура min.	-30 °C
Рабочие среды	Минеральное масло Водные эмульсии
Монтаж	впрессовывается в открытый паз
Материал	(1) втулка: Сталь (2) скребковая манжета: 90° твердость по Шору A нитрильный каучук
Применение	Гидравлика

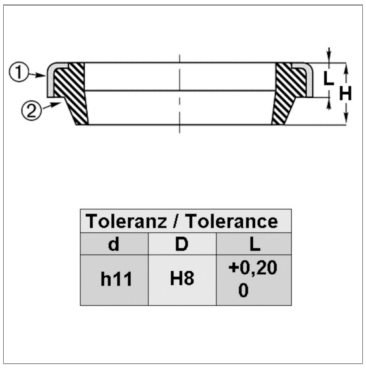

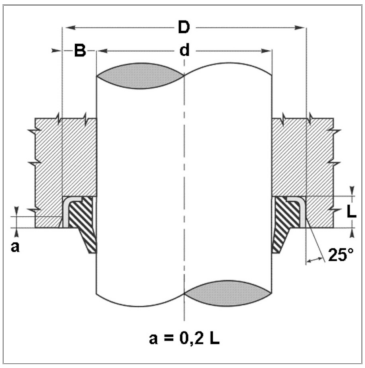

Информация о продукте

d	20 mm	**L**	5 mm
D	28 mm	**H**	7 mm

Описание

Компактные размерывнешнее металлическое кольцо предотвращает проникновение загрязнений.Простое решение.

Указание по заказу

Возможно использование другого материала: фторкаучук.При особых условиях эксплуатации (жидкость, температура, давление ...), обращайтесь, пожалуйста к нам.

Несмотря на тщательную проверку, мы не может исключить ошибки, поэтому
мы не берем на себя ответственность за содержащуюся информаци

© hansa-flex.com.ua