FLD R 5 N W

Плоское уплотнительное кольцо для пожарной муфты

Обновлено: 04.29.24

Характеристики

Модель	Плоское уплотнение для жесткой муфты с внутренней резьбой
Материал	Нитрил белый

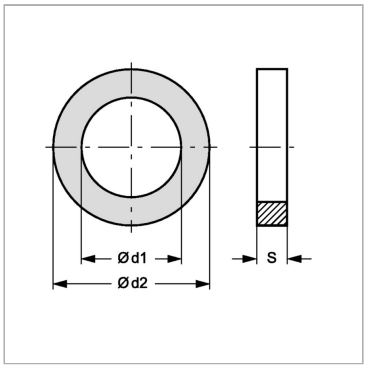

Информация о продукте

Ø d2	140 mm	**S**	4 mm
Для резьбы	G 5"	**Ø d1**	122 mm

Несмотря на тщательную проверку, мы не может исключить ошибки, поэтому мы не берем на себя ответственность за содержащуюся информаци

© hansa-flex.com.ua