FLD R 1 1/4 T

Плоское уплотнительное кольцо для пожарной муфты

Обновлено: 04.27.24

Характеристики

Модель	Плоское уплотнение для жесткой муфты с внутренней резьбой
Материал	PTFE (политетрафторэтилен)

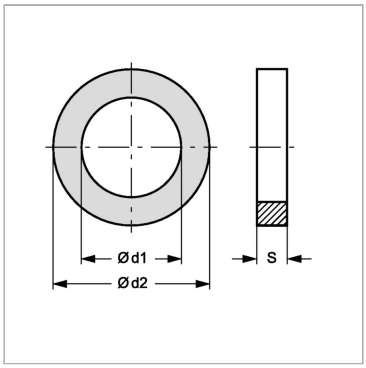

Информация о продукте

Ø d2	42 mm	**S**	2 mm
Для резьбы	G 1.1/4"	**Ø d1**	33 mm

Несмотря на тщательную проверку, мы не может исключить ошибки, поэтому мы не берем на себя ответственность за содержащуюся информаци

© hansa-flex.com.ua