FI SP R 255 A10 V SAE112

Фильтр обратного потока Spin-On Тип 3

Обновлено: 04.27.24

Характеристики

Исполнение	в качестве фильтра обратного потока с перепускным клапаном 1,75 бар, без индикатора загрязнения
Температура min.	-25 °C
Температура макс.	110 °C
Материал	Filter head in aluminum Уплотнение: БНК
Тонкость фильтрации	10 µm
Рабочее давление	12 bar

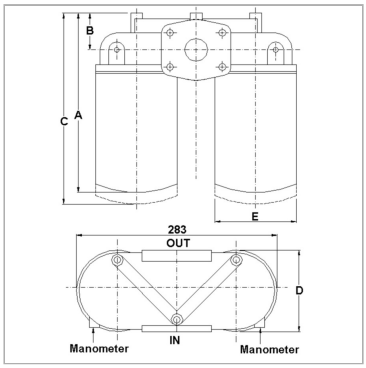

Информация о продукте

Площадь фильтра	2 x 5390	**E**	129 mm
Объемный поток макс.	250 l/min	**C**	335 mm
Filter material	неорганический	**B**	47 mm
Проводное соединение	1.1/2" SAE 3000 PSI/M	**A**	310 mm
E	129 mm	**D**	130 mm

Qмакс - макс. объемный расход

Указания

For utilization as a suction filter a suction filter head FI SP S FK *** must be used.

Описание

Корпусный фильтр Spin-On для установки на трубопроводыперепад давления для бумажного (P) фильтрующего элемента макс. 4 барперепад давления для неорганического (A) фильтрующего элемента макс. 4 барРасчет (Qмакс.) для рабочей среды ISO VG 46 при 50°C (30 мм2/c) при Δpges= 0,4 бар

Указание по заказу

другие материалы для фильтров, а также фильтры для других типов масла, других вязкостей или температур поставляются по запросу

Несмотря на тщательную проверку, мы не может исключить ошибки, поэтому
мы не берем на себя ответственность за содержащуюся информаци

© hansa-flex.com.ua