FI MD 260 A10 N 001 G114

Фильтр среднего давления 315 бар

Обновлено: 04.29.24

Характеристики

Исполнение	без перепускного клапана, без индикатора загрязнения
Температура min.	-10 °C
Температура макс.	120 °C
Материал	Головка фильтра из GGG (высокопрочный чугун)

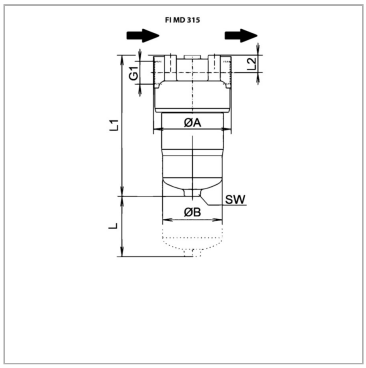

Информация о продукте

Запасной баллон пневмогидроаккумулятора	FI HD E MA 0300 A10V
Рабочее давление	210 bar
Тонкость фильтрации	10 µm
G1	G 1.1/4"
Объемный поток макс.	260 l/min
Площадь фильтра	3800 cm²

Ø A	142 mm
L2	32 mm
L1	371 mm
Ø B	109 mm
L	110 mm
SW	30 mm

Qмакс - макс. объемный расход

A10 с неорганическим фильтром (10 мкм), абсолютная фильтрация

P10 бумажный фильтр (10 мкм), номинальная фильтрация

BD = рабочее давление

Указания

Размер "L": необходимое свободное пространство для смены фильтрующего элемента

Описание

Нагнетательный фильтр для установки на трубопроводыперепад давления для неорганического (A) фильтрующего элемента макс. 210 барзакрытое винтом соединение M20 x 1,5 для индикатора загрязнений

Комплект поставки

вкл. фильтрующий элемент

Несмотря на тщательную проверку, мы не может исключить ошибки, поэтому мы не берем на себя ответственность за содержащуюся информаци

© hansa-flex.com.ua