FI MD 135 2 BG 2 A06

Фильтр высокого давления 400 бар

Обновлено: 04.29.24

Характеристики

Исполнение	with bypass valve, opening pressure 6 bar
Температура min.	-25 °C
Температура макс.	110 °C
Материал	Filter head: Grey cast iron Filter pan: Steel Уплотнение: БНК Bypass valve: Brass
Рабочее давление	320 bar

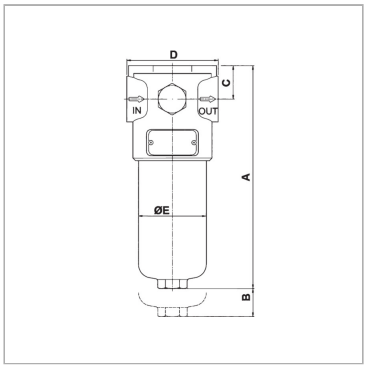

Информация о продукте

Запасной баллон пневмогидроаккумулятора	FI HD E MP 135 2 A06
Тонкость фильтрации	6 µm
Объемный поток макс.	116 l/min
Площадь фильтра	1879 cm²
Проводное соединение	G 1"

B	125 mm
C	38 mm
A	334 mm
D	104 mm
Ø E	77 mm

A03 с неорганическим фильтром (3 мкм), абсолютная фильтрация

A06 с неорганическим фильтром (6 мкм), абсолютная фильтрация

A10 с неорганическим фильтром (10 мкм), абсолютная фильтрация

Указания

Размер "L": необходимое свободное пространство для смены фильтрующего элемента

Описание

Нагнетательный фильтр для установки на трубопроводыперепад давления для неорганического (A) фильтрующего элемента макс. 210 барзакрытое винтом соединение M20 x 1,5 для индикатора загрязнений

Комплект поставки

including filter element, without clogging indicator

Несмотря на тщательную проверку, мы не может исключить ошибки, поэтому
мы не берем на себя ответственность за содержащуюся информаци

© hansa-flex.com.ua