# FI MD 090 A10 N 001 G34

## Фильтр среднего давления 315 бар

Обновлено: 04.29.24

### Характеристики

| | |
|---|---|
| **Исполнение** | без перепускного клапана, без индикатора загрязнения |
| **Температура min.** | -10 °C |
| **Температура макс.** | 120 °C |
| **Материал** | Головка фильтра из GGG (высокопрочный чугун) |

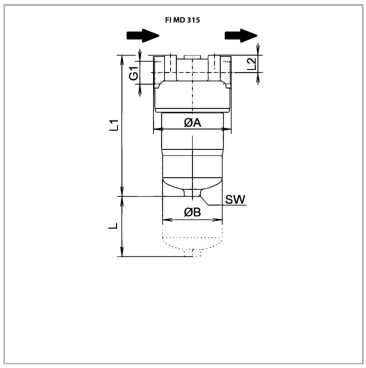


### Информация о продукте

| | |
|---|---|
| **Запасной баллон пневмогидроаккумулятора** | FI HD E MA 0110 A10V |
| **Рабочее давление** | 315 bar |
| **Тонкость фильтрации** | 10 µm |
| **G1** | G 3/4" |
| **Объемный поток макс.** | 90 l/min |
| **Площадь фильтра** | 1275 cm² |

| | |
|---|---|
| **Ø A** | 92 mm |
| **L2** | 31 mm |
| **L1** | 343 mm |
| **L** | 80 mm |
| **Ø B** | 66 mm |
| **SW** | 27 mm |

*Qмакс - макс. объемный расход*

*A10 с неорганическим фильтром (10 мкм), абсолютная фильтрация*

*P10 бумажный фильтр (10 мкм), номинальная фильтрация*

*BD = рабочее давление*

### Указания

Размер "L": необходимое свободное пространство для смены фильтрующего элемента

### Описание

Нагнетательный фильтр для установки на трубопроводыперепад давления для неорганического (A) фильтрующего элемента макс. 210 барзакрытое винтом соединение M20 x 1,5 для индикатора загрязнений

### Комплект поставки

вкл. фильтрующий элемент

Несмотря на тщательную проверку, мы не может исключить ошибки, поэтому мы не берем на себя ответственность за содержащуюся информаци



© hansa-flex.com.ua