FI BL 046 F P10 002

Вентиляционно-заливочный фильтр

Обновлено: 04.29.24

Характеристики

Исполнение	фланцевое крепление на баке, с сетчатым фильтром Тип FI BL 080 F P10 003, закрываемые
Температура макс.	100 °C
Температура min.	-25 °C
Материал	хромированная сталь, уплотнение пробка
Filter material	неорганический

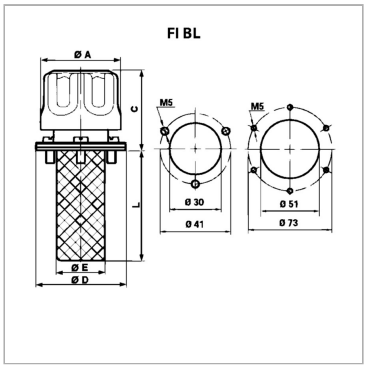

Информация о продукте

Тонкость фильтрации	10 µm	**Ø D**	52 mm
Количество воздуха	200 m³/h	**Отверстие в баке**	30 мм
Крепление	3 x M 5	**L**	64 mm
C	46 mm	**Окружность центров отверстий**	41 mm
Ø A	46 mm	**Ø E**	28 mm

Несмотря на тщательную проверку, мы не может исключить ошибки, поэтому
мы не берем на себя ответственность за содержащуюся информаци

© hansa-flex.com.ua