FI 3 B

Соединение для насоса (4 отверстия)

Обновлено: 04.29.24

Характеристики

Модель	Соединение для насоса (4 отверстия)
Конструкция	прямые
Крепление	С комплектом метрических винтов
Материал	Сталь ST 42.3
Защита поверхности	Гальваническое покрытие

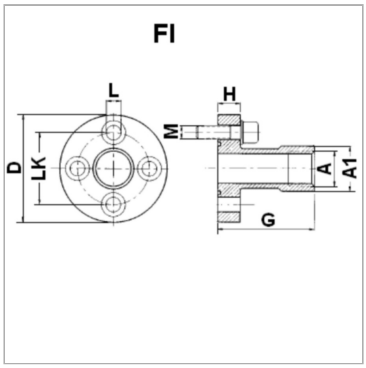

Информация о продукте

Давление PB	250 bar	**D**	76 mm
LK	56 mm	**L**	10.5 mm
A1	33.5 mm	**H**	16 mm
A	G 3/4" -14	**Винты**	(4x) M 10 x 30
G	72 mm	**Кольцо круглого сечения**	31,42 x 2,62

PB = макс. Рабочее давление (бар)

LK = диаметр центров отверстий

Указания

Указанное максимальное рабочее давление относится к фланцу! Фактическое рабочее давление определяется трубой (толщиной стенок) и ее качеством!

Комплект поставки

С комплектом винтов и кольцом круглого сечения

Несмотря на тщательную проверку, мы не может исключить ошибки, поэтому
мы не берем на себя ответственность за содержащуюся информаци

© hansa-flex.com.ua