FHR 91-5/8

Резьбовая пробка с наружным шестигранником

Обновлено: 04.29.24

Характеристики

Конструкция	прямые
Модель	Резьбовые пробки, с наружным шестигранником
Форма уплотнения 1	Форма A
Соединение 1	Наружная резьба BSP, цилиндрическая
Материал	Сталь
Защита поверхности	Гальваническое покрытие
Норма	DIN 910

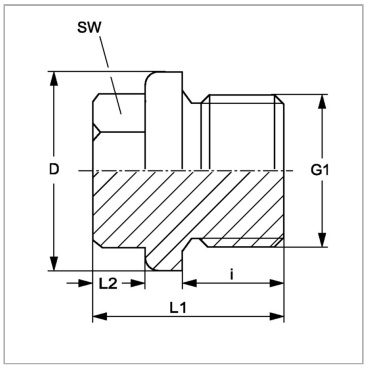

Информация о продукте

G1	G 5/8" -14	**SW**	19 mm
i	14 mm	**L2**	8 mm
D	28 mm	**L1**	26 mm

Несмотря на тщательную проверку, мы не может исключить ошибки, поэтому
мы не берем на себя ответственность за содержащуюся информаци

© hansa-flex.com.ua