FFM NW 16

Глухой штуцер, франц. серия

Обновлено: 04.29.24

Характеристики

Форма уплотнения 1	Наружный конус 24°
Соединение 1	Метрическая гаечная резьба
Модель	Концевая деталь
Дополнение к модели	Французская серия
Материал	Сталь
Защита поверхности	Гальваническое покрытие

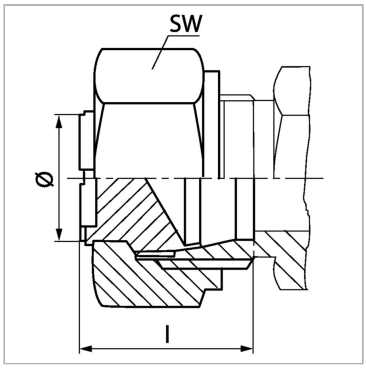

Информация о продукте

Рабочее давление, бар	PN 250	**M**	M 30 x 1,5
Наружный Ø трубы	21.25 mm	**l**	21 mm
M	M 30 x 1,5	**SW**	36 mm

PN = Номинальное давление (бар)

Ø = наружный диаметр трубы

SW = размер под ключ

Указания

Указания по монтажу, установке, нагрузке давлением и допустимым рабочим температурам представлены в технической информации для резьбовых трубных соединений.

Несмотря на тщательную проверку, мы не может исключить ошибки, поэтому
мы не берем на себя ответственность за содержащуюся информаци

© hansa-flex.com.ua