EGTP1 252 001 100 A

Втулка поршня, E-GTP1

Обновлено: 04.29.24

Характеристики

Модель	Направляющее кольцо
Скорость скольжения макс.	1 m/s
Удельное давление	50 Н/мм²
Температура макс.	130 °C
Температура min.	-40 °C
Рабочие среды	Минеральное масло Водные эмульсии
Монтаж	вложить в паз
Материал	Ткань из синтетического волокна, пропитанная фенольной смолой - ламинат с политетрафторэтиленом
Применение	Гидравлика
Прочность при сжатии согл. DIN 53454 (Н/мм2)	340 N/mm²

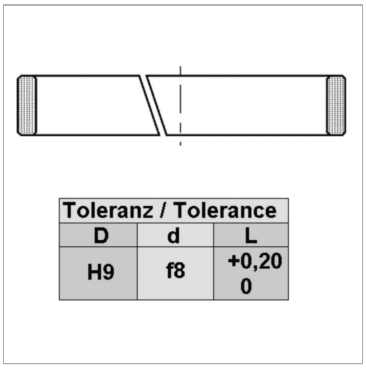

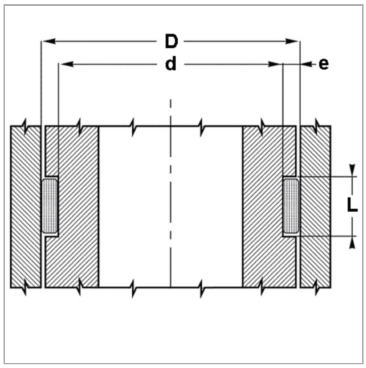

Информация о продукте

D	110 mm	**L**	20 mm
L	20 mm	**d**	105 mm

Указания

Расчет поперечного усилия; F= p x D x L x nF= максимальное поперечное усилие (N)p= максимальное напряжение поверхности (Н/мм2)D x L= проецируемая поверхность (мм2)n= количество колец

Описание

простая обработка паза и монтажвысокая допустимая нагрузкамалый коэффициент трения (ПТФЭ)Не поглощает воду.длительный срок эксплуатации

Указание по заказу

Изготовление направляющих колец с диаметром от 20 до 1200 мм возможно в кратчайшие сроки.

Несмотря на тщательную проверку, мы не может исключить ошибки, поэтому
мы не берем на себя ответственность за содержащуюся информаци

© hansa-flex.com.ua