DRD 42 VA

Нажимное кольцо для соединения с отбортовкой

Обновлено: 04.29.24

Характеристики

Модель	Нажимное кольцо для соединения с отбортовкой
Материал	нержавеющая сталь

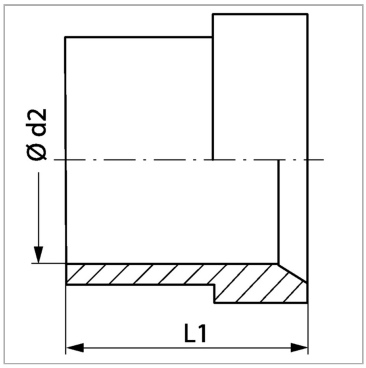

Информация о продукте

Серия	L	**Ø d2**	42 mm
Рабочее давление, бар	PN 250	**L1**	21 mm

PN = Номинальное давление (бар)

PB = макс. Рабочее давление (бар)

Серия: LL = очень легкая; L = легкая; S = тяжелая

Несмотря на тщательную проверку, мы не может исключить ошибки, поэтому мы не берем на себя ответственность за содержащуюся информаци

© hansa-flex.com.ua