DMO NW 20 L 25

Резьбовое соединение, двойная гайка

Обновлено: 04.29.24

Характеристики

Соединение 1	Метрическая гаечная резьба
Форма уплотнения 1	Наружный конус 24° с кольцом круглого сечения
Форма уплотнения 2	Наружный конус 24° с кольцом круглого сечения
Соединение 2	Метрическая гаечная резьба
Модель	Резьбовое соединение, двойные гайки
Конструкция	прямые
Норма	DIN 2353 ISO 8434-1
Материал	Сталь
Защита поверхности	Гальваническое покрытие

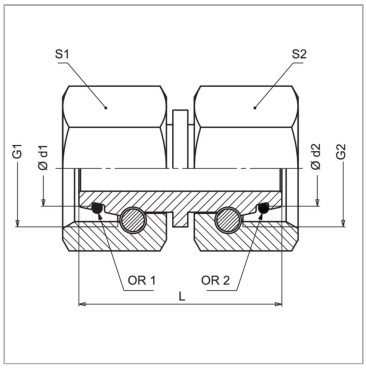

Информация о продукте

Серия	L	**G2**	M 36 x 2
Рабочее давление, бар	PN 160	**L**	46 mm
Ø d2	28 mm	**S1**	36
Ø d1	22 mm	**S2**	41
G1	M 30 x 2	**OR1**	20,0 x 2,0
G2	M 36 x 2	**OR2**	26,0 x 2,0

Серия: LL = очень легкая; L = легкая; S = тяжелая

PN = Номинальное давление (бар)

Ø d1 = наружный диаметр трубы

Ø d2 = наружный диаметр трубы

Указания

Указания по монтажу, установке, нагрузке давлением и допустимым рабочим температурам представлены в технической информации для резьбовых трубных соединений.

Несмотря на тщательную проверку, мы не может исключить ошибки, поэтому мы не берем на себя ответственность за содержащуюся информаци

© hansa-flex.com.ua