DMO 45 NW 16 S

Резьбовое соединение, двойная гайка, угол 45°

Обновлено: 04.29.24

Характеристики

Соединение 1 + 2	Метрическая гаечная резьба
Форма уплотнения 1 + 2	Наружный конус 24° с кольцом круглого сечения
Модель	Резьбовое соединение, двойные гайки
Конструкция	Угол 45°
Норма	DIN 2353 ISO 8434-1
Материал	Сталь
Защита поверхности	Гальваническое покрытие

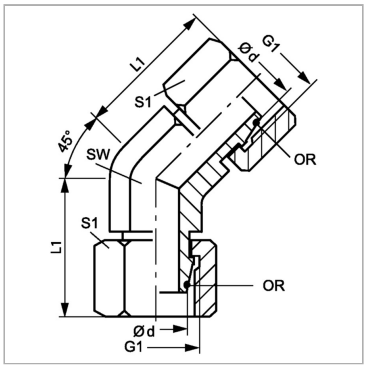

Информация о продукте

Серия	S	**SW**	30 mm
Рабочее давление, бар	PN 400	**L1**	36 mm
Ø d	20 mm	**S1**	36
G1	M 30 x 2	**Кольцо круглого сечения**	16,3 x 2,4

Серия: LL = очень легкая; L = легкая; S = тяжелая

PN = Номинальное давление (бар)

Ø d = наружный диаметр трубы

SW, S1, S2, S3 = размер под ключ

Указания

Указания по монтажу, установке, нагрузке давлением и допустимым рабочим температурам представлены в технической информации для резьбовых трубных соединений.

Несмотря на тщательную проверку, мы не может исключить ошибки, поэтому
мы не берем на себя ответственность за содержащуюся информаци

© hansa-flex.com.ua