# DKM 16

## Кольцо с уплотнительной кромкой

Обновлено: 04.29.24

### Характеристики

| | |
|---|---|
| **Дополнение к модели** | Для метрической резьбы |
| **Модель** | Кольцо с уплотнительной кромкой |
| **Материал** | Сталь |
| **Защита поверхности** | Гальваническое покрытие |

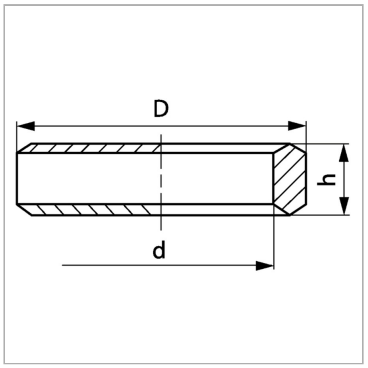


### Информация о продукте

| | | | |
|---|---|---|---|
| **Для резьбы** | M 16 x 1,5 | **d** | 16 mm |
| **D** | 21 mm | **h** | 4.5 mm |

Несмотря на тщательную проверку, мы не может исключить ошибки, поэтому
мы не берем на себя ответственность за содержащуюся информаци



© hansa-flex.com.ua