DKM 12

Кольцо с уплотнительной кромкой

Обновлено: 04.29.24

Характеристики

Дополнение к модели	Для метрической резьбы
Модель	Кольцо с уплотнительной кромкой
Материал	Сталь
Защита поверхности	Гальваническое покрытие

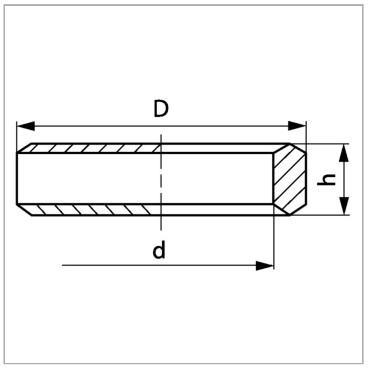

Информация о продукте

Для резьбы	M 12 x 1,5	**d**	12 mm
D	17 mm	**h**	4.2 mm

Несмотря на тщательную проверку, мы не может исключить ошибки, поэтому
мы не берем на себя ответственность за содержащуюся информаци

© hansa-flex.com.ua