DKI 1/4

Кольцо с уплотнительной кромкой для внутренней резьбы

Обновлено: 04.28.24

Характеристики

Норма	DIN 2353 ISO 8434-1
Модель	Кольцо с уплотнительной кромкой
Материал	Сталь
Защита поверхности	Гальваническое покрытие

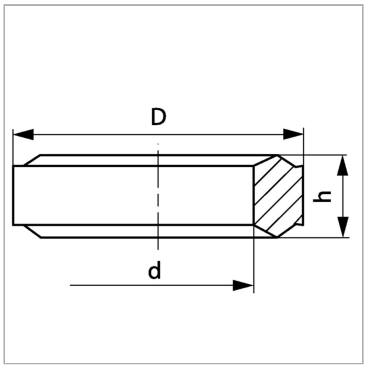

Информация о продукте

Для резьбы	G 1/4"	**d**	6 mm
D	11 mm	**h**	4.5 mm

Несмотря на тщательную проверку, мы не может исключить ошибки, поэтому
мы не берем на себя ответственность за содержащуюся информаци

© hansa-flex.com.ua