DKI 1/2 VA

Кольцо с уплотнительной кромкой для внутренней резьбы

Обновлено: 04.28.24

Характеристики

Норма	DIN 2353 ISO 8434-1
Модель	Кольцо с уплотнительной кромкой
Материал	нержавеющая сталь

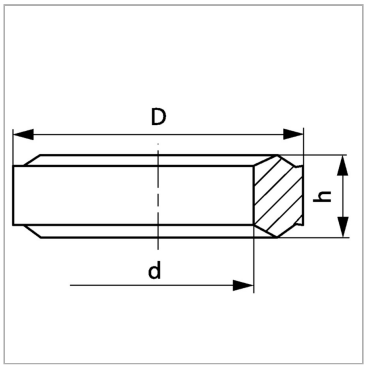

Информация о продукте

Для резьбы	G 1/2"	**d**	12.5 mm
D	18.3 mm	**h**	5 mm

Несмотря на тщательную проверку, мы не может исключить ошибки, поэтому
мы не берем на себя ответственность за содержащуюся информаци

© hansa-flex.com.ua