DFS 108 SM

Вариваемый фланцевый соединитель SAE

Обновлено: 04.28.24

Характеристики

Модель	Вариваемый фланцевый соединитель SAE
Конструкция	прямые
Норма	SAE J 518 C ISO 6162
Крепление	С комплектом метрических винтов
Материал	S355J2G3 (ST52.3)
Защита поверхности	Смазка черным маслом

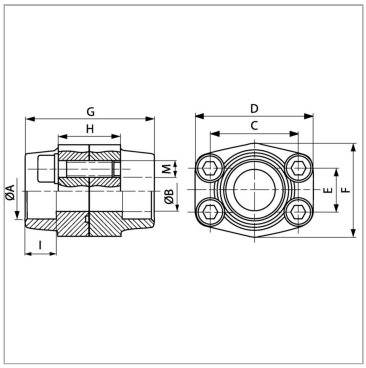

Информация о продукте

Серия давления	3000 PSI	**C**	77.8 mm
Типоразмер	2"	**I**	26 mm
A	61 mm	**G**	90 mm
Ø B	51 mm	**D**	102 mm
PB	200 bar	**H**	50 mm
M метр.	M 12 x 45	**F**	90 mm
C	77.8 mm	**E**	42.9 mm

PB = макс. Рабочее давление (бар)

Указания

Указанное максимальное рабочее давление относится к фланцу! Фактическое рабочее давление определяется трубой (толщиной стенок) и ее качеством!

Комплект поставки

Фланец, контрфланец с комплектом винтов и кольцом круглого сечения

Несмотря на тщательную проверку, мы не может исключить ошибки, поэтому мы не берем на себя ответственность за содержащуюся информаци

© hansa-flex.com.ua