DDEM 100 088

Поршневое уплотнение, DDEM

Обновлено: 04.27.24

Характеристики

Модель	U-образное уплотнение для поршня
Рабочее давление	80 bar
Скорость скольжения макс.	0.5 m/s
Температура макс.	100 °C
Исполнение	Метрическая
Температура min.	-30 °C
Рабочие среды	Минеральное масло Вода-воздух
Монтаж	на моноблочных поршнях A на многоблочных поршнях B
Материал	75° твердость по Шору A нитрильный каучук
Применение	Гидравлические системы + пневматические системы

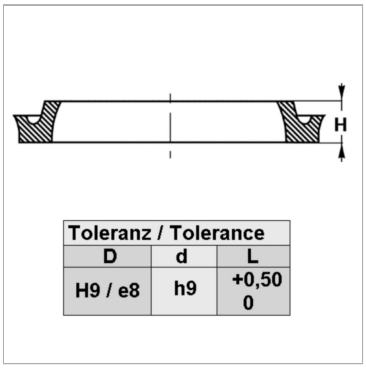

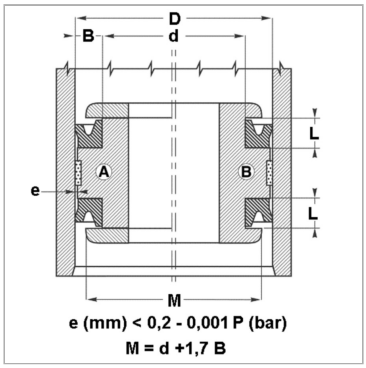

Информация о продукте

D	100 mm	**L**	9.5 mm
d nom.	88 mm	**H**	8.5 mm

Описание

уплотнение с малыми потерями на трение.Простое решение.

Указание по заказу

Изготовление уплотнений с диаметром от 20 до 510 мм возможно в кратчайшие сроки.

Несмотря на тщательную проверку, мы не может исключить ошибки, поэтому
мы не берем на себя ответственность за содержащуюся информаци

© hansa-flex.com.ua