CH-177 118-NEI

Шевронная манжета, CH-NEI

Обновлено: 04.27.24

Характеристики

Модель	Шевронная манжета
Рабочее давление	400 bar
Скорость скольжения макс.	0.5 m/s
Температура макс.	110 °C
Температура min.	-30 °C
Рабочие среды	Минеральное масло Водные эмульсии
Монтаж	в открытых пазах
Материал	(1) шевронная манжета 1 x нитрильный каучук, + 2 x армированный тканью нитрильный каучук (2) опорное кольцо: Полиформальдегид / смола на основе полибензотиазола (3) запорное кольцо: армированный тканью нитрильный каучук (4) опорное кольцо: Полиформальдегид / смола на основе полибензотиазола
Применение	Гидравлика

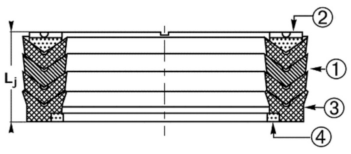

Toleranz / Tolerance		
d	D	L
H8/f7	H9	d <200 : Lj +1,0/+1,5 d >200 : Lj +1,5/+2,0

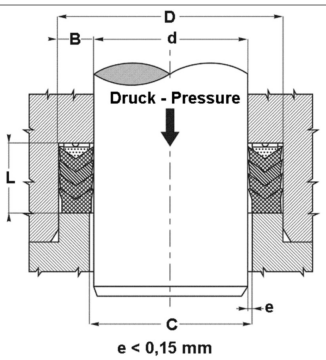

Информация о продукте

d nom.	30 mm	**D**	45 mm
D	45 mm	**L**	22.2 mm

Описание

высокая термостойкостьДля сложных условий эксплуатации как, например, резкое изменение давления, сильные колебания, плохое качество покрытия.

Указание по заказу

Возможно использование другого материала: фторкаучук.При особых условиях эксплуатации (жидкость, температура, давление ...), обращайтесь, пожалуйста к нам.

Несмотря на тщательную проверку, мы не может исключить ошибки, поэтому
мы не берем на себя ответственность за содержащуюся информаци

© hansa-flex.com.ua