BS 6005

Глухая деталь SAE

Обновлено: 04.27.24

Характеристики

Модель	Глухая деталь SAE
Конструкция	прямые
Норма	SAE J 518 C ISO 6162
Серия давления	6000 psi
Материал	Сталь 9SMnPb28K / C15
Защита поверхности	Гальваническое покрытие

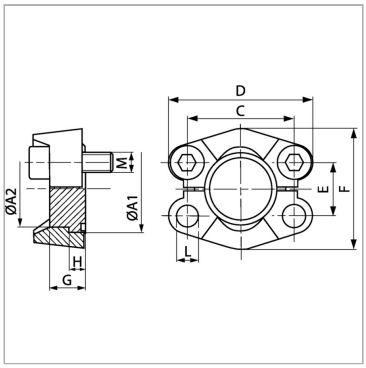

Информация о продукте

Типоразмер	1.1/2"	**E**	36.5 mm
G	19 mm	**C**	79.3 mm
A2	50.8 mm	**D**	113 mm
A1	63.5 mm	**L**	17 mm
PB	400 bar	**H**	12.6 mm
E	36.5 mm	**F**	95 mm

PB = макс. Рабочее давление (бар)

Комплект поставки

Только глухая деталь

Несмотря на тщательную проверку, мы не может исключить ошибки, поэтому
мы не берем на себя ответственность за содержащуюся информаци

© hansa-flex.com.ua